Instrukcja montażu bramy Flex

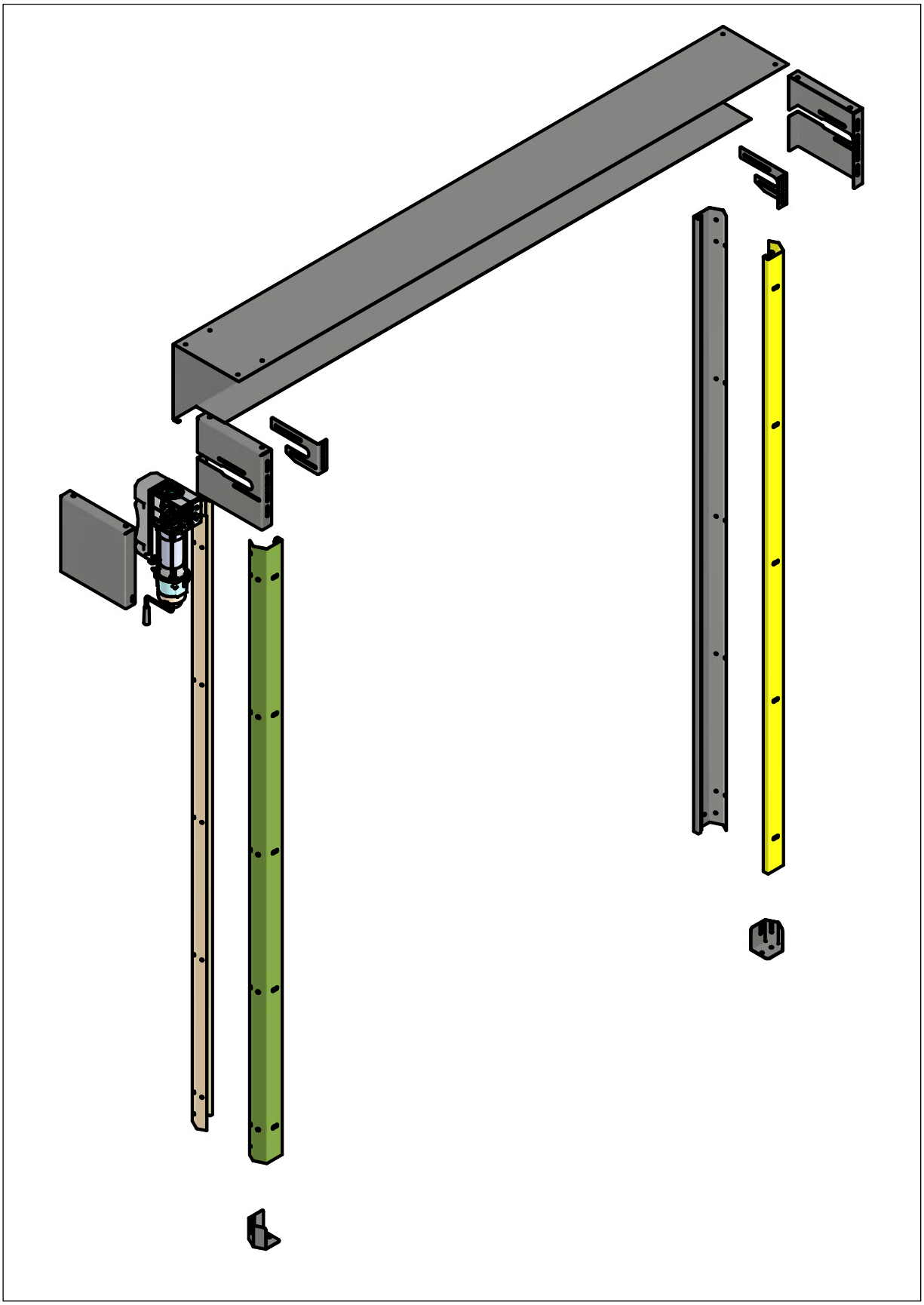

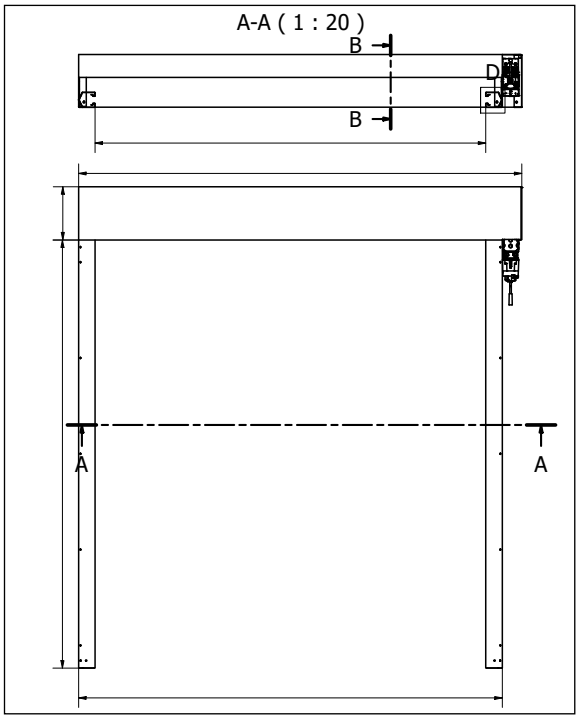

1. Wyznaczamy poziom oraz rozstaw prowadnic według rysunku montażowego. (Dostarczony wraz z napędem w opakowaniu)

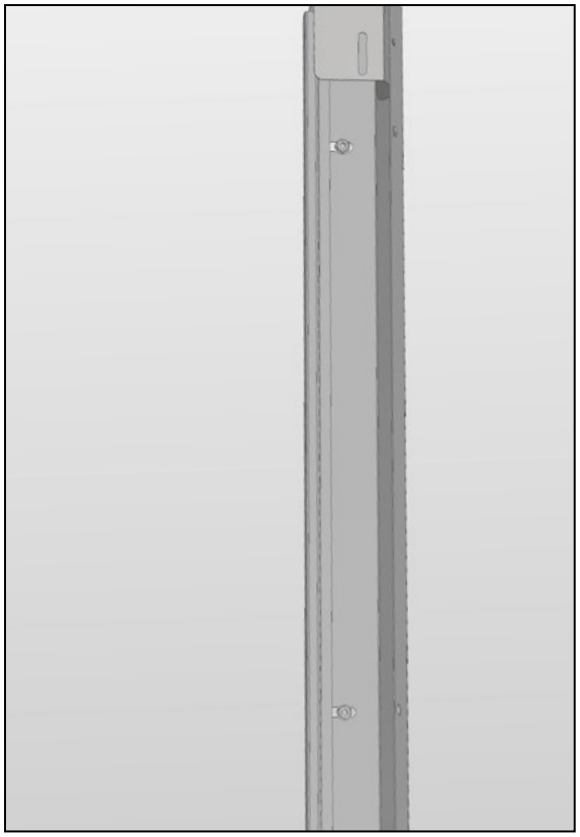

2. Otwieramy prowadnice, po przez otwory montażowe w kształcie poziomych fasolek montujemy ją za pomocą dybli do betony o średnicy FI 10, lub wkrętów do metalu o średnicy 6.3 mm. Prowadnice muszą być wypoziomowane i wy pionowane. (rys2)

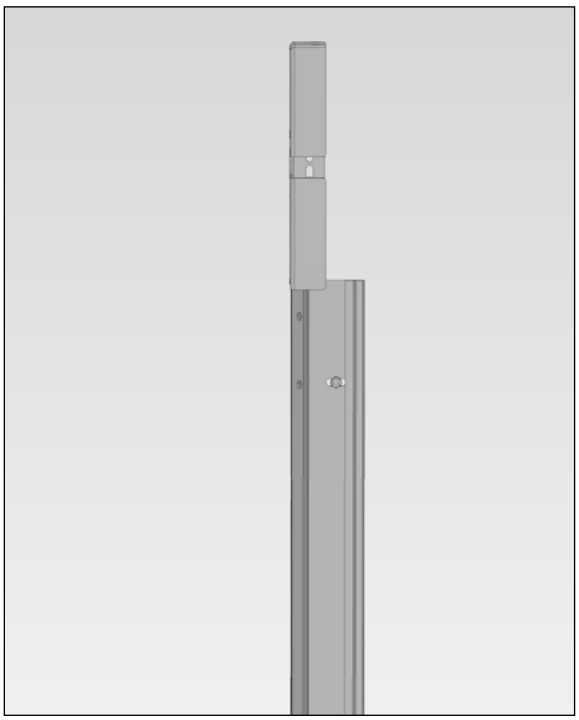

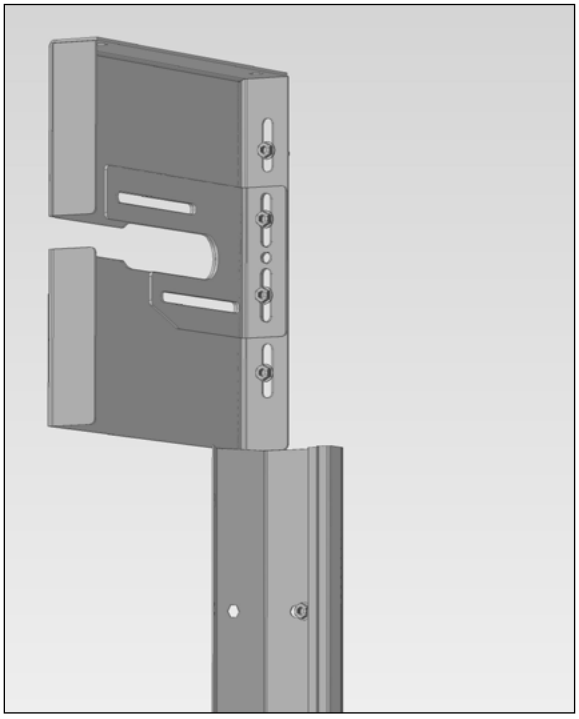

3. Konsole boczne montujemy w linii z prowadnicą tak jak na rysunku za pomocą dybli do betony o średnicy FI 10, lub wkrętów do metalu o średnicy 6.3 mm. Konsole muszą być wypoziomowane i wy pionowane. (rys 3,4)

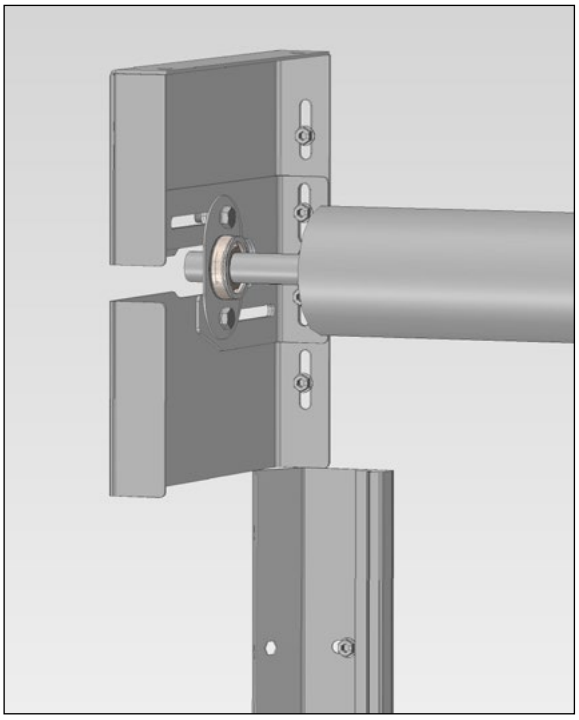

4. Wsuwamy wał z płaszczem wraz z łożyskami i blokadami łożysk w rozcięcie w konsoli, oraz przykręcamy je śrubami M10 dołączonymi w zestawie. (rys 5, 6)

5. Wał należy wyśrodkować i zblokować pierścieniami blokującymi oraz ustawiamy wał tak aby przy pełnym nawinięciu płaszcz wpadał w linii prostej w prowadnice.

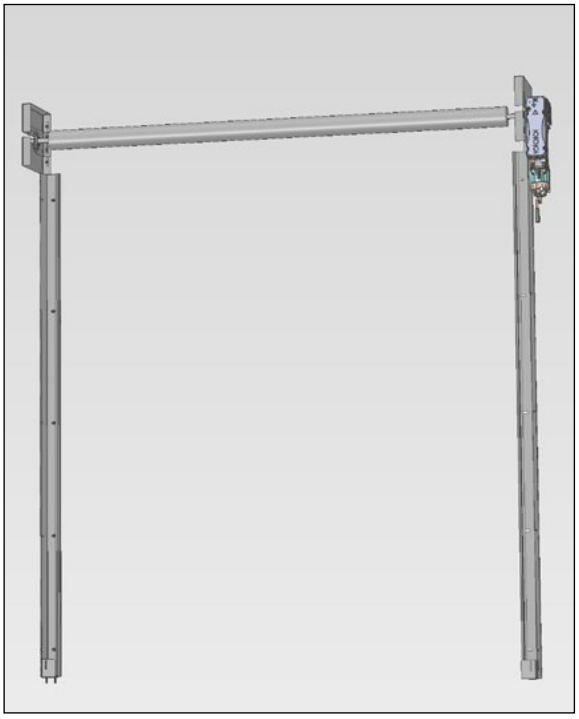

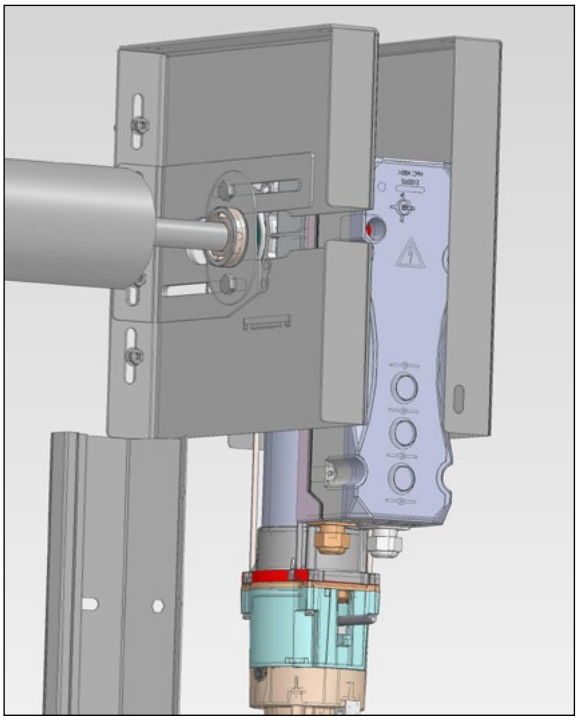

6. Do silnika montujemy konsole montażową za pomocą śrub M8 dołączoną w zestawie, następnie zakładamy na wał silnik wraz z klinem z zestawu i montujemy konsole do ściany. (rys 7)

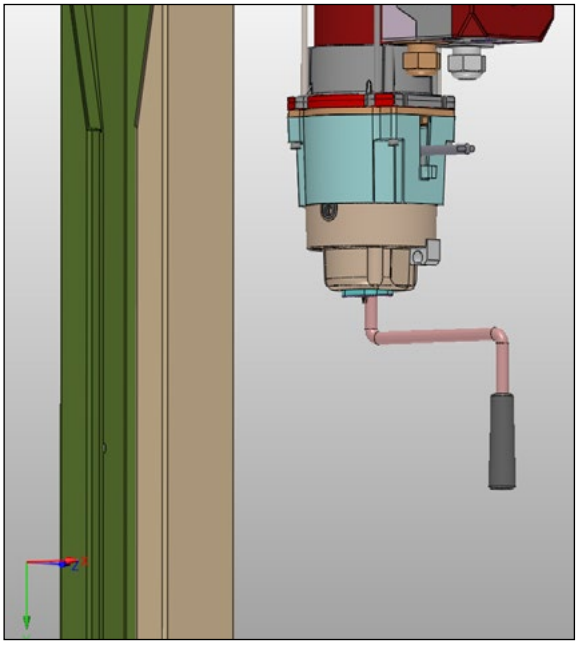

7. Za pomocą korby wprowadzamy płaszcz w prowadnice. (rys 8)

8. Wieszamy centralę sterującą GIGA CONTROL, podpinamy silnik, bariery, oraz dodatkowy osprzęt i programujemy bramę zgodnie z instrukcją dołączoną do centrali.

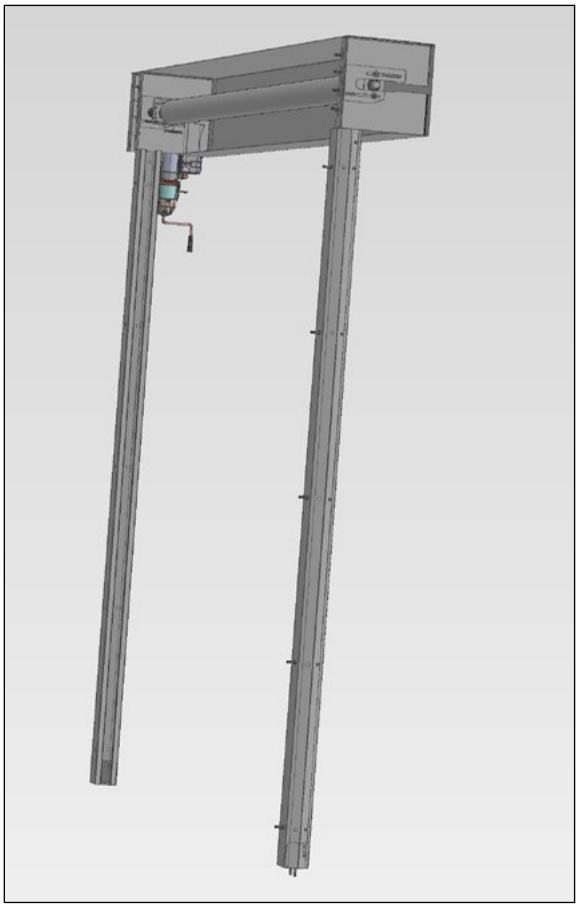

9. Po wykonaniu wszystkich czynności montujemy obudowę do konsol nośnych, a następnie do obudowy montujemy dekiel silnika. (rys 9, 10)

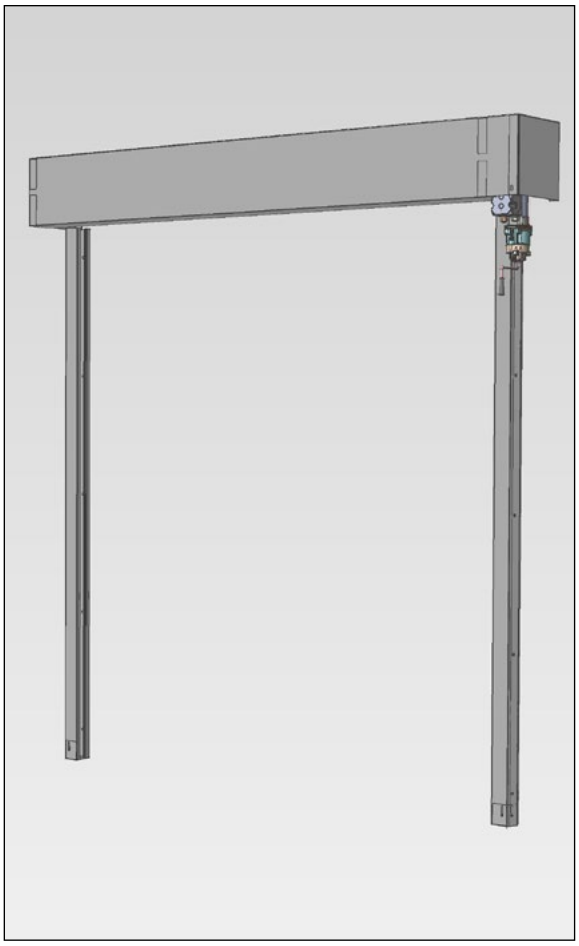

10. Po zamontowaniu należy bramy należy wykonać nią 8-10 pełnych cykli tak aby prawidłowo się ustawiła.